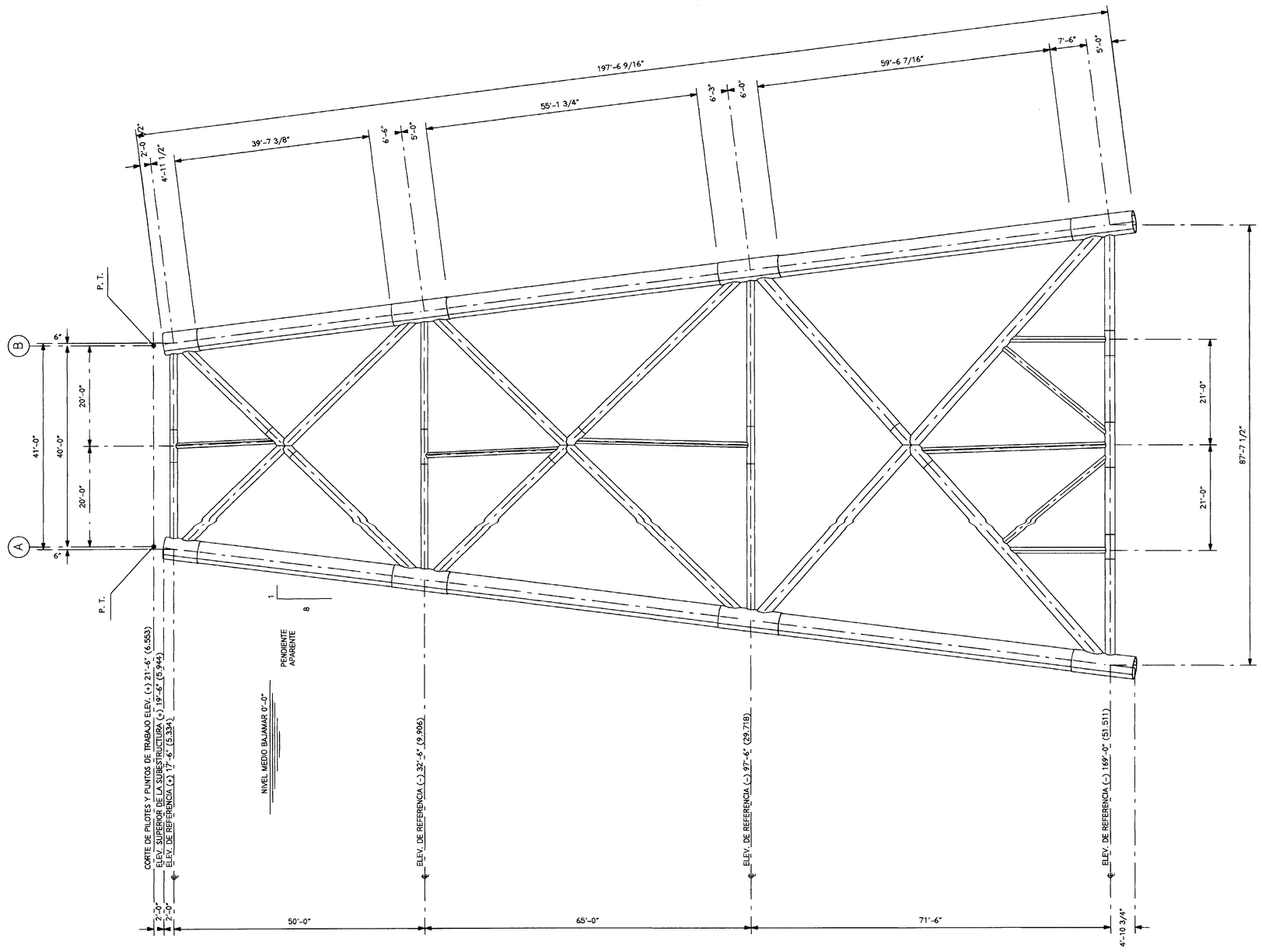

ELEVACION EJE "2"

ESC. 3/32 = 1'-0'

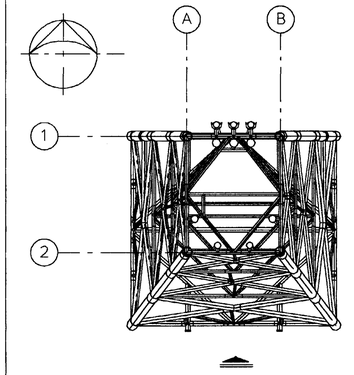

CROQUIS DE LOCALIZACION

ESC. 1" = 30'-0"

NOTA

PARA CEDULA DE PLANOS Y NOTAS GENERALES VER PLANO E-C260-EA-0000

C. P.	FECHA	REVISIONES					NUM.	DIBUJOS DE REFERENCIA
		MCA.	DESCRIPCION	FECHA	POR	Vo. Bo.		
		A/B	COMO SE CONSTRUYO (AS BUILT)	30/11/95				

DIB.	Hector
PROY.	ING. A.C.F.
REV.	ING. M.P.P.
COORD.	ING M.A.C.
APROB.	ING J.A.P.
ESC.	ACOT. EN PIES, PULG. (mts. mm)

CORPORACION PROFESIONAL DE INGENIERIA, S.A. DE C.V.

CONTRATO No.

ORDEN DE TRABAJO No.

PEMEX

EXPLORACION - PRODUCCION

DIBUJO ELABORADO EN: MEXICO, D.F. 1995

APROBADO POR

SUBGCIA DE INGRIA.

SUPTCIA GRAL.

SAO EX-BALAM INGRIA. DE MANTENIMIENTO CD. DEL CARMEN, CAMP.

PLATAFORMA RECUPERADORA DE POZOS
TETRAPODO BALAM - TE
ELEVACION DE LA SUBESTRUCTURA
EJE "2"

PROYECTO No. F-0221133

BAHIA DE CAMPECHE

E-C260-EA-1002

REV A/B

146